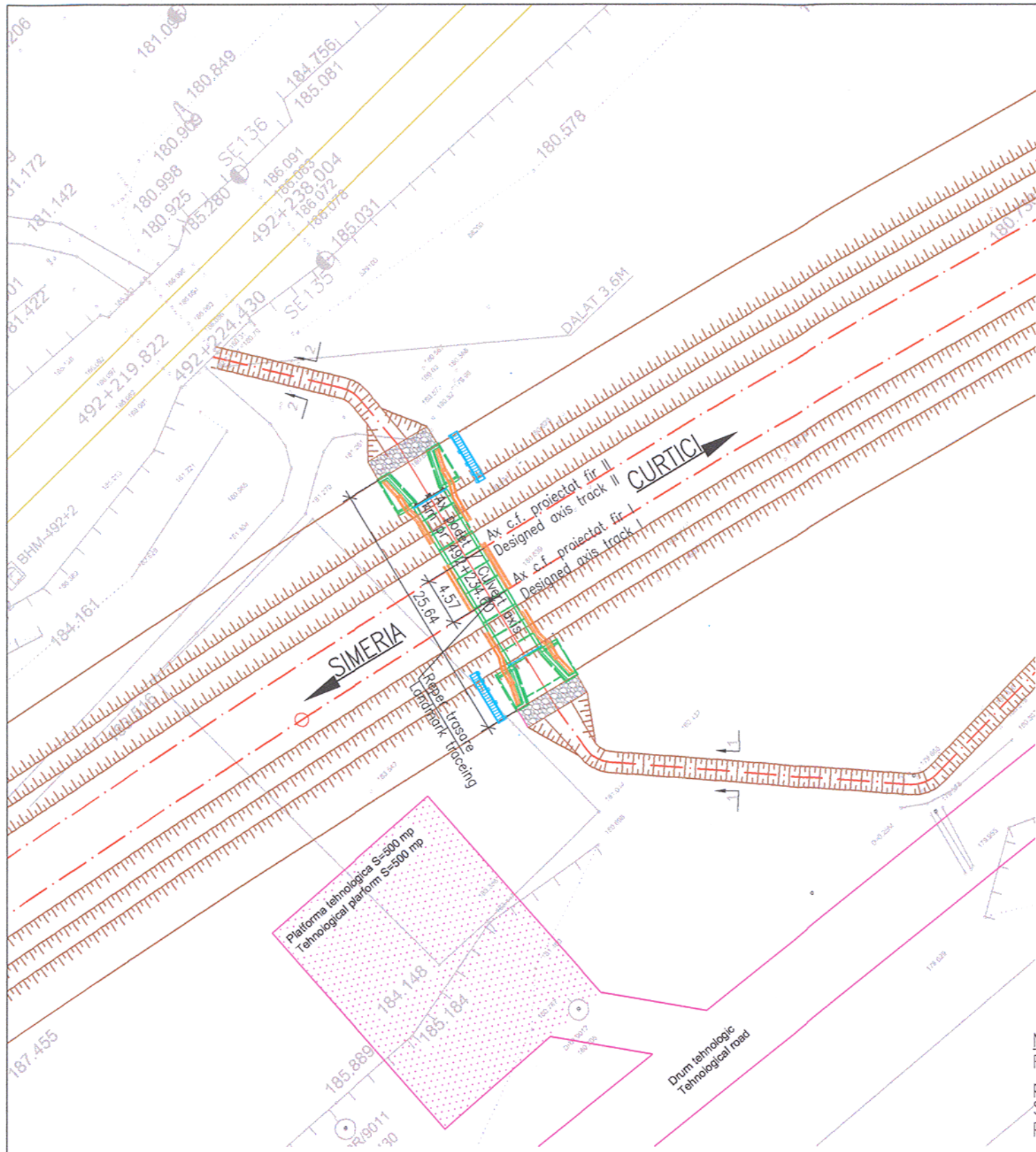

PLAN TRASARE ALBIE
RIVERBED CALIBRATION PLAN
Sc.:1:500

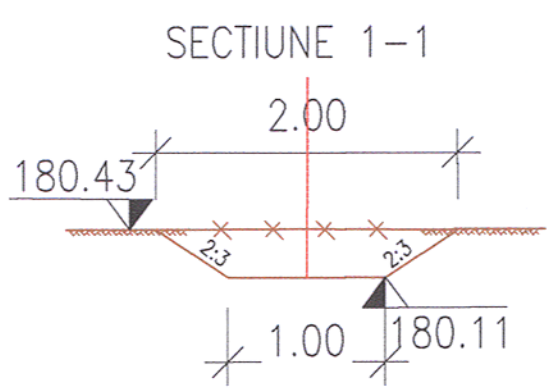

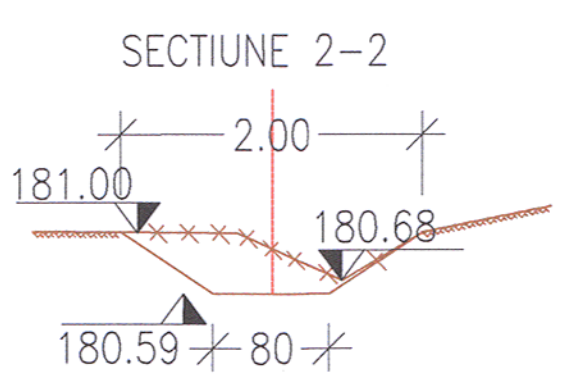

NOTA1:
Reper de trasare, intersectia dintre axul podetului si axul c.f de pe firul I (existent.).
Sistem local de coordonate
Plan de referinta Marea Neagra 1975

NOTE1:
Reference mark, crossing between the culvert and railway axis from track I(existent).
Coordinates local system
Reference plan for Black Sea 1975

NOTA2:
Orice neconcordanta intre elementele avute in vedere la elaborarea proiectului si teren va fi anuntata proiectantului pentru adaptare la situatia existenta.

NOTE2:
Any incongruity between the elements considered when preparing the design and the site will be announced to the designer for adaptation to the existent situation.

RĂCĂNEL I. IONUT BADU
ROMANIA MLPAT Nr. 07230 A4, B2, D
INGINER VERIFICATOR PROJECTE

SIMESCU C. CONSTANTIN
ROMANIA MLPAT NR: 1107 A6, A7, B4, B5, D5
INGINER VERIFICATOR PROJECTE

Prezentul plan anuleaza si inlocuieste versiunea anterioara
This plan cancels and replaces previous version

Verificator / Expert Checker / Expert	Cerinta Requirement	Semnatura Signature	Referat / Expertiza Report / Expertise

European Investment Bank

MINISTERUL TRANSPORTURILOR

BENEFICIAR / BENEFICIARY :
COMPANIA NAȚIONALĂ DE CĂI FERATE "CFR" SA

PROIECTANT / DESIGNER: PÖYRY

			Data Date	Semnatura Signature
Aprobat Approved	Sef de echipa Team leader	C. Teodorescu	01.2013	
Verificat Checked	Expert Cheie Key Expert	R. Tudorascu	01.2013	

Subcontractant / Subcontractor: VIOTOP

Aprobat Approved	Adjunct Sef de echipa Deputy Team leader	A.M. Baicu	01.2013	
Proiectat Designed	Inginer Engineer	S. Amăricăi	01.2013	

"Reabilitarea liniei c.f. Frontier ă - Curtici - Simeria, parte componentă a Coridorului IV Pan - European pentru circula ţia trenurilor cu viteză maximă de 160 km/h"
Tronsonul 3: Gurasada - Simeria

"Rehabilitation of the Railway Line Border - Curtici - Simeria, component Part of the IV Pan - European Corridor for the Trains Circulation with maximum speed of 160 km/h"
Section 3: Gurasada - Simeria

Project 9i 35311.1

Faza / Phase: PTH+CS / TD+TS

Denumire desen / Drawing name:

PLAN DE SITUATIE / LAYOUT PLAN
PODET/CUVERT KM pr. 492+234.60/ KM ex.492+231

Scara / Scale	Revizia / Revision	Cod desen / Drawing Code	Nr / No
1:500	1 / 04.2013	PT.03.02.23.PO.08.02	02